Разрез 1-1

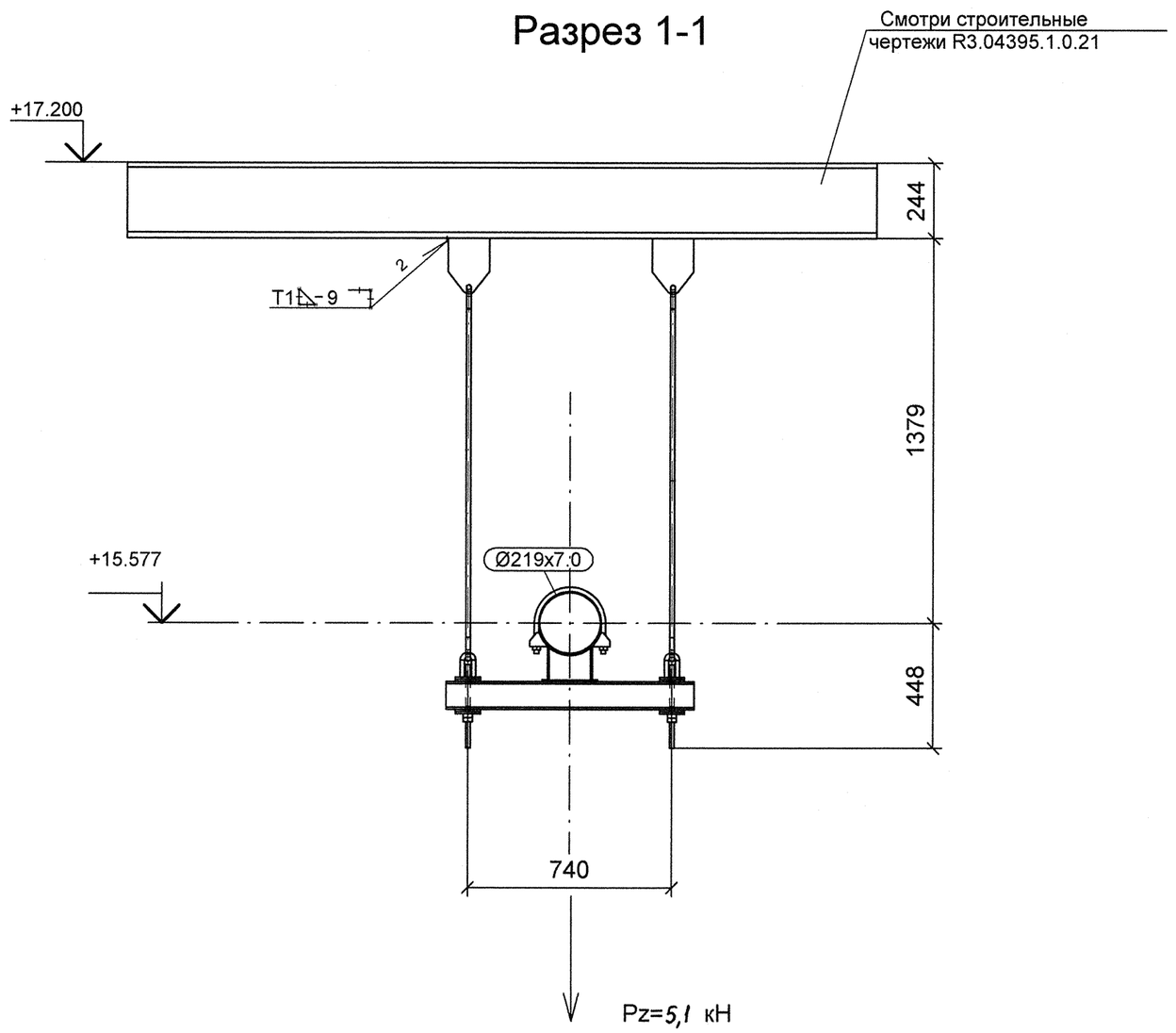

План расположения опоры

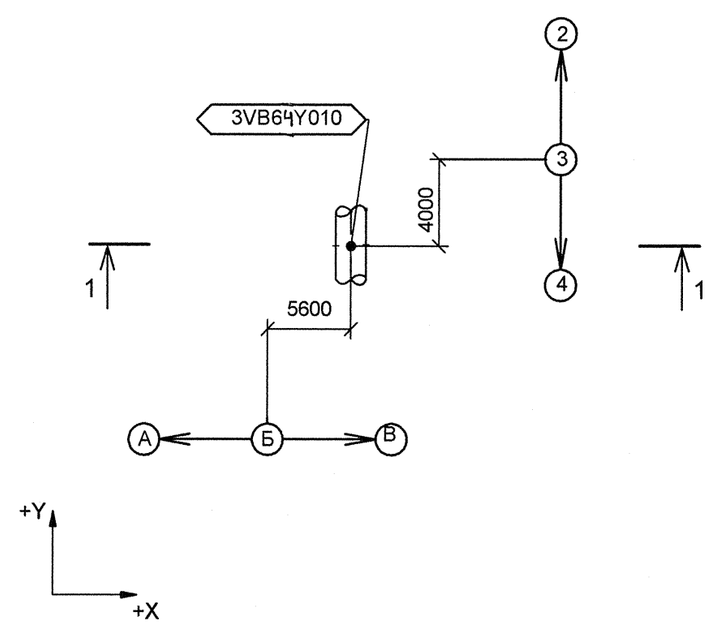

Изометрический вид

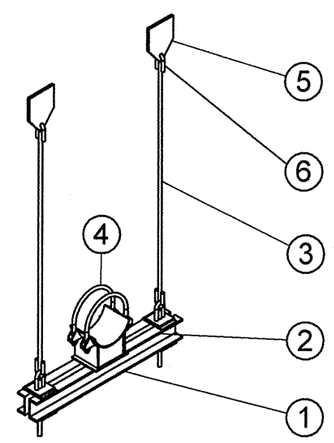

Спецификация деталей

Поз.	Обозначение	Наименование	Кол	Материал	Масса, кг ед.	Масса, кг общ.	Примечание
1	По типу 03 ОСТ 34-10-737-93	БАЛКА ОПОРНАЯ, L = 900 мм	1	СБОРНЫЙ	17.86	17.86	
2	05 ОСТ 34-10-740-93	БЛОК КРЕПЛЕНИЯ, L = 300	2	СБОРНЫЙ	1.84	3.68	
3	ГОСТ 2590-2006	КРУГ 16 - В, L = 1369, обрезать на монтаже до L = 1269	2	20-б ГОСТ 1050-88	2.16	4.32	См.т.т.п. 6
4	19 ОСТ 34-10-617-93	ОПОРА 219У	1	СБОРНЫЙ	9.50	9.50	
5	1-02 ОСТ 34-10-733-93	ПРОУШИНА	2	20-3-Т ГОСТ 1577-93 ЛИСТ Б-ПН-12 ГОСТ 19903-74	2.20	4.40	
6	1-02 ОСТ 34-10-729-93	УШКО	4	20-а ГОСТ 1050-88 КРУГ 16-В ГОСТ 2590-2006	0.28	1.12	
	ГОСТ 9467-75	ЭЛЕКТРОДЫ		УОНИИ 13/45	-	-	
						Итого:	40.88

1 Привязку опоры смотри чертеж R3.VB60.3010.012.01.00.001 (R3.01344.1.0.12 л. 4).

2 Сварку производить по ГОСТ 5264-80.

3 Сварка тяги с ушком по ОСТ 34-10-723-93.

4 Отметка трубопровода подлежит уточнению в соответствии с уклоном трубопровода.

5 Pz – нагрузка, равная весу воды с трубой.

6 Деталь поз. 3 обрезать на монтаже до размеров, указанных на чертеже, с уточнением по месту.

АРХИВНЫЙ ЭКЗЕМПЛЯР

Инв. N подл. R3.01344.1.0.12
Лист 38

Изм.	Кол.уч.	Лист	№ док.	Подпись	Дата
Инж. 2 к.		Леденева			12.10
Пров.вед.инж.		Пантюшина			12.10
И.о.нач.гр.		Филатов			12.10
Н. контр.		Краснояров			12.10

R3.VB60.3012.012.01.00.022

Ростовская АЭС Блок 3

Главный корпус Машинное отделение (ДО, ЭЭТУ) Трубопроводы охлаждающей воды холодильных машин	Стадия	Лист	Листов
	Р	1	1
Подвеска 3VB6ЧY010	ОАО "НИАЭП" 2012		

Формат А2

Дополнительные подписи

Дополнительные подписи

Взам. инв. N

Подп. и дата

Инв. N подл. R4.01344.1.0.12